Depliant
C100/0619

de pala
Italian OEM Technology

VALVOLE A SFERA E SERVOMOTORI CON ATTACCO ISO

2 e 3 VIE DN 15 ÷ DN 100 FILETTATE ISO 228-1 e FLANGIATE

Le **valvole** pronte da motorizzare sono costruite in **ottone nichelato** secondo criteri di robustezza e affidabilità. L' otturatore a sfera garantisce **minime perdite di carico** e **nessun trafilamento**. Le 3 vie possono essere scelte a **geometria frontale o complanare** adattandosi alla più svariate configurazioni impiantistiche.

I **servomotori** comprendono un riduttore con **ingranaggi in acciaio** trattato termicamente e vengono proposti in un' **ampia gamma** di caratteristiche tecniche.

Le **prolunghe** realizzate in **acciaio inox** permettono di **isolare** facilmente il corpo valvola e di proteggere il servomotore dalle temperature del fluido convogliato. Inoltre, nelle versioni con leva è possibile **comandare manualmente** la valvola disinnestando il servomotore.

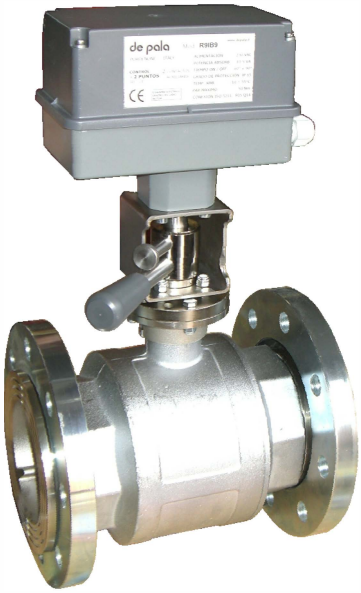

CORPO VALVOLA	
Corpo valvola	ottone CW617N nichelato
Sfera	ottone cromato
Pressione massima di esercizio	da 16 a 40 bar
Pressione differenziale massima	6 bar
Temperature limite fluido	-10 °C + 100 °C
Flangia di attacco al servomotore	standard ISO 5211
Passaggio totale e nessun trafilamento Sedi in PTFE Asta in ottone CW614N con doppio o-ring in EPDM Fluidi utilizzabili: acqua o liquidi compatibili con PTFE ed EPDM **Non idonea per vapore e parzializzazione**	

SERVOMOTORI	
Alimentazione	230 o 24 Vac
Comando	a 2 o 3 fili
Coppia di spunto	da 12 a 50 Nm
Grado di protezione elettrica	Fino a IP65
Tempo di manovra	60" x 90°
Rotazione bidirezionale Con contatti ausiliari Disponibili anche 12 o 24 Vdc	

FILETTATA

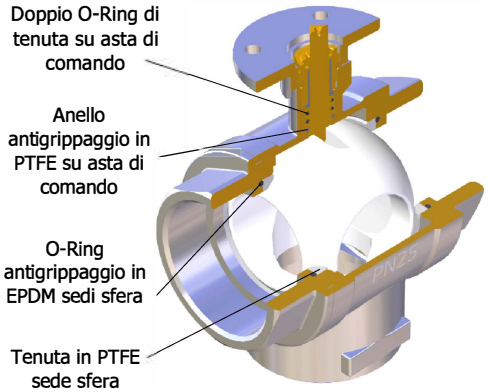

Filetto femmina gas ISO 228-1

FLANGIATA

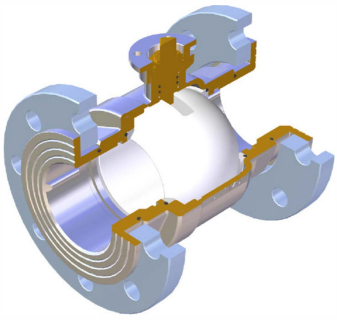

Flange libere EN 1092-1

PROLUNGHE	
Altezza	da 42 a 76 mm
Tipologie	**Semplice** e **con leva** per comando manuale
Leva e asta in acciaio inox. Nei modelli con leva, il servomotore può essere disinnestato mediante apposita vite per azionare manualmente la valvola.	

Prolunga semplice

Prolunga con leva

VALVOLA A 2 VIE

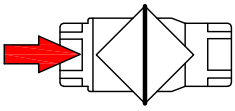

POSIZIONE CHIUSURA

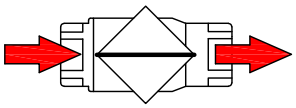

POSIZIONE APERTURA

FILETTATE

ATTACCHI FEMMINA GAS ISO 228-1

	CODICI CORPO VALVOLA								
	632 FI	**602 FI**	**612 FI**	**622 FI**	**642 FI**	**652 FI**	**662 FI**	**672 FI**	**682 FI**
DN	**15**	**20**	**25**	**32**	**40**	**50**	**65**	**80**	**100**
ATTACCHI	**1/2"**	**3/4"**	**1"**	**1" 1/4**	**1" 1/2**	**2"**	**2" 1/2**	**3"**	**4"**
F	56	68	78	90	100	115	141	159	195
H1	48	52	56	68	73	79	92	102	129
H2	160	164	168	205	210	216	235	245	272
H3	180	184	188	295	300	306	325	335	362
A	8			10			12		18
COPPIA	4 Nm		5 Nm		6 Nm	7 Nm	15 Nm	18 Nm	
PN	40 bar							25 bar	16 bar
FLANGIA	F03 □ 9			F05 □ 11			F05 □ 14		F07 □ 14
SERVOMOTORI	**M7 / R7 / P7 / T7** 12 Nm			**M8 / R8** 20 Nm			**M9 / R9** 50 Nm		

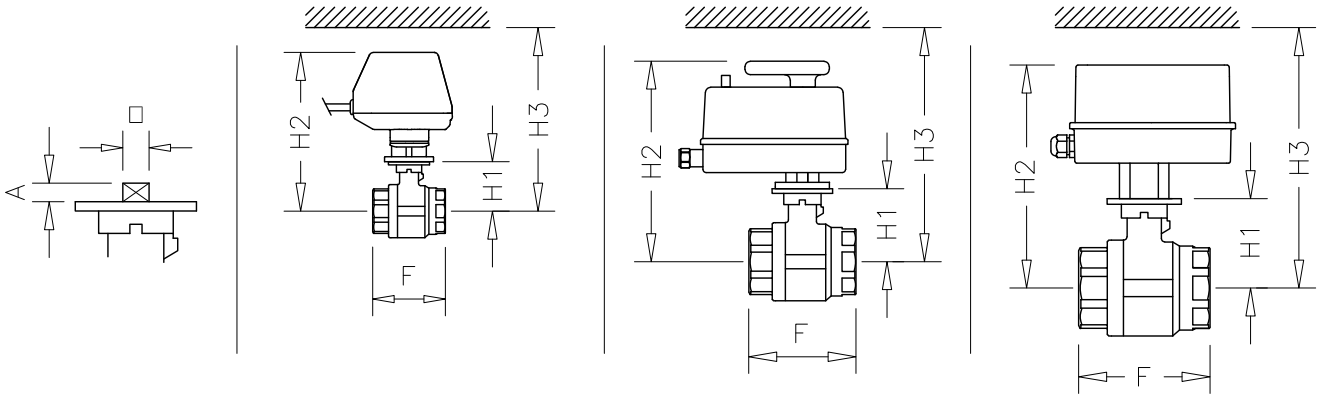

FLANGIATE

FLANGE LIBERE EN1092-1 PN16

	CODICI CORPO VALVOLA				
	642 FL	**652 FL**	**662 FL**	**672 FL**	**682 FL**
DN	**40**	**50**	**65**	**80**	**100**
F	146	167	190	214	254
H1	114	131	92	103	127
H2	251	268	235	246	270
H3	341	358	325	336	360
A	10	10	14	14	17
D1	Ø150	Ø165	Ø185	Ø200	Ø220
D2	Ø110	Ø125	Ø145	Ø160	Ø180
COPPIA	6 Nm	7 Nm	15 Nm	18 Nm	
PN	16 bar				
FLANGIA	F05 □ 11		F05 □ 14		F07 □ 14
SERVOMOTORI	**M8 / R8** 20 Nm		**M9 / R9** 50 Nm		

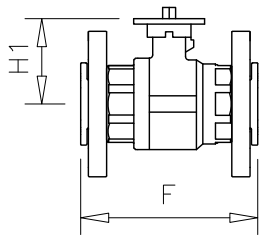

flange DN 40 - DN 50 - DN 65
n° 4 fori per M16

Le quote non indicate corrispondono a quelle delle versioni filettate

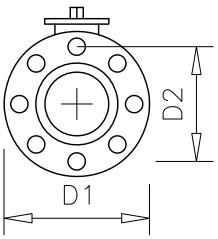

flange DN 80 - DN 100
n° 8 fori per M16

FLANGIA ATTACCO MOTORE ISO 5211

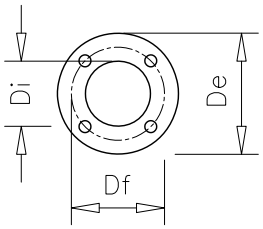

	F03	F05	F07
Di	Ø25	Ø35	Ø55
De	Ø50	Ø65	Ø90
Df	Ø36	Ø50	Ø70
Fori	Ø5.5	Ø6.5	Ø8.5

DIAGRAMMA PERDITE DI CARICO

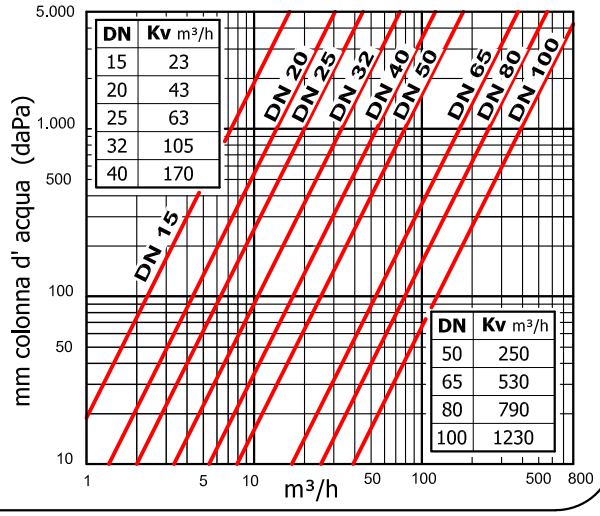

VALVOLA COMPLANARE 3 VIE 3 FORI

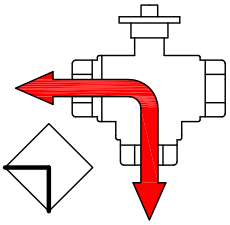

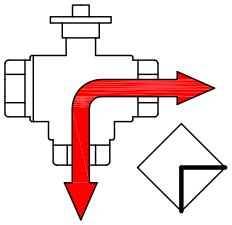

FILETTATE

ATTACCHI FEMMINA GAS ISO 228-1

	CODICI CORPO VALVOLA						
	633 TI	**603 TI**	**613 TI**	**623 TI**	**643 TI**	**653 TI**	**673 TI**
DN	**15**	**20**	**25**	**32**	**40**	**50**	**80**
ATTACCHI	**1/2"**	**3/4"**	**1"**	**1" 1/4**	**1" 1/2**	**2"**	**3"**
F	56	68	78	90	100	115	180
P	30	34	41	47	53	62	114
H1	48	52	56	68	73	79	104
H2	160	164	168	205	210	216	247
H3	180	184	188	295	300	306	337
A	8			10			12
COPPIA	4 Nm		5 Nm		6 Nm	7 Nm	18 Nm
PN	25 bar						
FLANGIA	F03 □ 9			F05 □ 11			F05 □ 14
SERVOMOTORI	**M7 / R7 / P7 / T7** 12 Nm			**M8 / R8** 20 Nm			**M9 / R9** 50 Nm

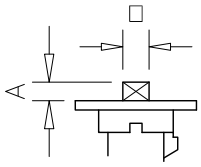

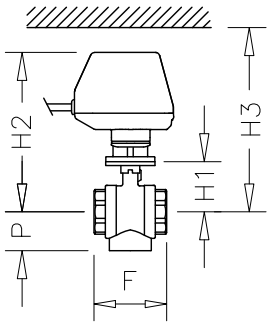

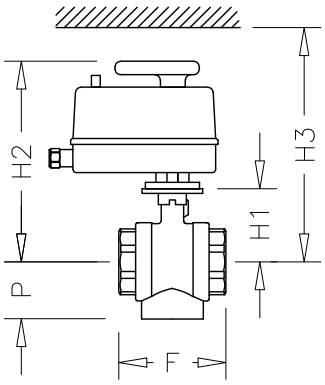

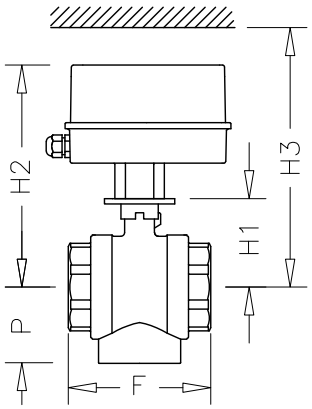

FLANGIATE

FLANGE LIBERE EN1092-1 PN16

	CODICI CORPO VALVOLA
	673 FT
DN	**80**
F	235
H1	104
P	140
H2	247
H3	337
A	12
D1	Ø200
D2	Ø160
COPPIA	18 Nm
PN	16 bar
FLANGIA	F05 □ 14
SERVOMOTORI	**M9 / R9** 50 Nm

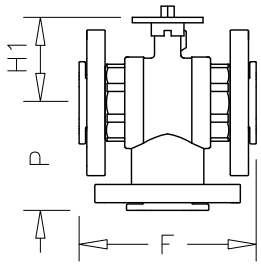

Le quote non indicate corrispondono a quelle delle versioni filettate

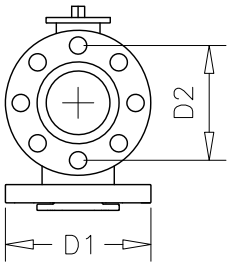

flange con n° 8 fori per M16

FLANGIA ATTACCO MOTORE ISO 5211

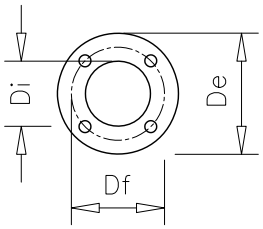

	F03	F05
Di	Ø25	Ø35
De	Ø50	Ø65
Df	Ø36	Ø50
Fori	Ø5.5	Ø6.5

DIAGRAMMA PERDITE DI CARICO

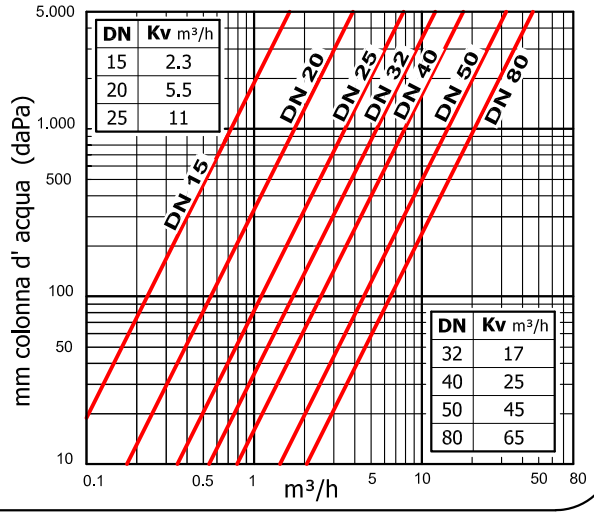

VALVOLA FRONTALE A 3 VIE DEVIATRICE A 2 FORI

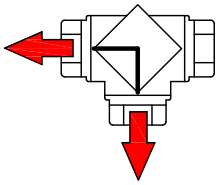

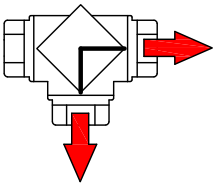

FILETTATE

ATTACCHI FEMMINA GAS ISO 228-1

	CODICI CORPO VALVOLA						
	63A LI	**60A LI**	**61A LI**	**62A LI**	**64A LI**	**65A LI**	**66A LI**
DN	**15**	**20**	**25**	**32**	**40**	**50**	**65**
ATTACCHI	**1/2"**	**3/4"**	**1"**	**1" 1/4**	**1" 1/2**	**2"**	**2" 1/2**
F	82	90	106	120	142	165	194
H1	51	54	63	67	73	80	91
H2	163	166	200	204	210	217	234
H3	183	186	290	294	300	307	324
A	8		10		12		
COPPIA	4 Nm		5 Nm	6 Nm	8 Nm	9 Nm	12 Nm
PN	40 bar						
FLANGIA	F03 □ 9		F05 □ 11				F05 □ 14
SERVOMOTORI	**M7 / R7 ...** 12 Nm		**M8 / R8** 20 Nm				**M9 / R9** 50 Nm

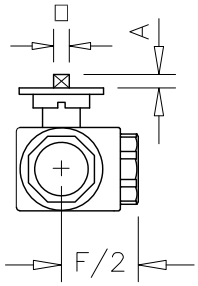

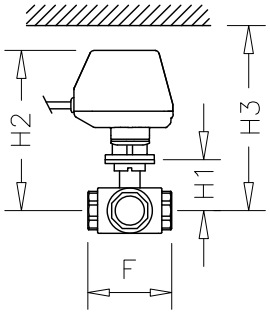

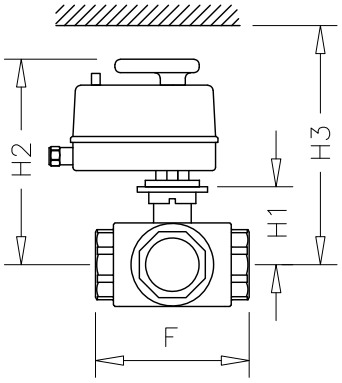

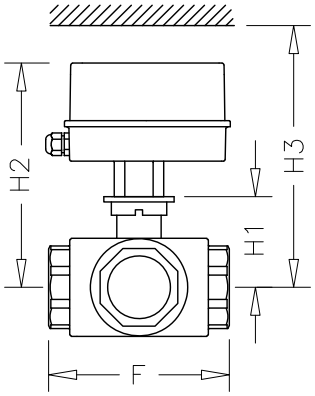

FLANGIATE

FLANGE LIBERE EN1092-1 PN16

	CODICI CORPO VALVOLA		
	643 FF	**653 FF**	**663 FF**
DN	**40**	**50**	**65**
F	187	215	241
G	116	108	121
H1	73	80	91
H2	210	217	234
H3	300	307	324
A	12		
D1	Ø150	Ø165	Ø185
D2	Ø110	Ø125	Ø145
COPPIA	8 Nm	9 Nm	12 Nm
PN	16 bar		
FLANGIA	F05 □ 11		F05 □ 14
SERVOMOTORI	**M8 / R8** 20 Nm		**M9 / R9**

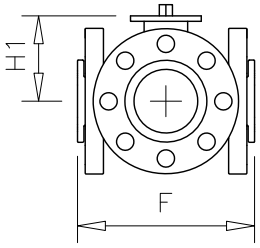

Le quote non indicate corrispondono a quelle delle versioni filettate

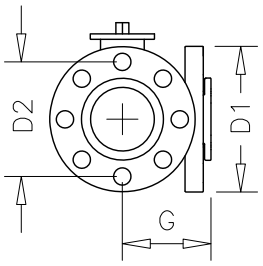

flange con n° 4 fori per M16

FLANGIA ATTACCO MOTORE ISO 5211

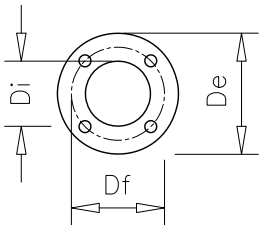

	F03	F05
Di	Ø25	Ø35
De	Ø50	Ø65
Df	Ø36	Ø50
Fori	Ø5.5	Ø6.5

DIAGRAMMA PERDITE DI CARICO

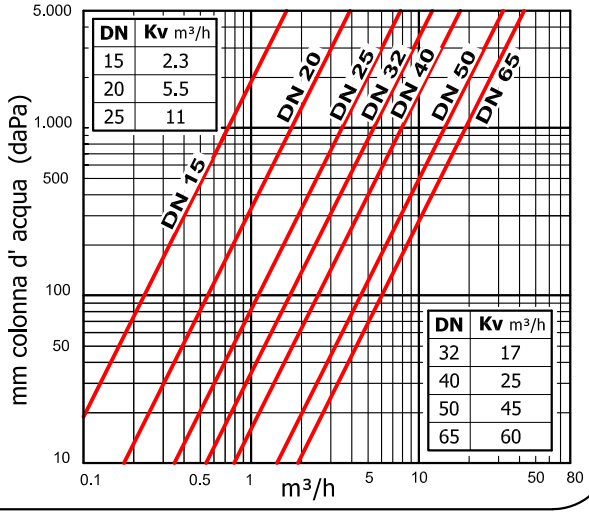

VALVOLA FRONTALE A 3 VIE DEVIATRICE LATERALE

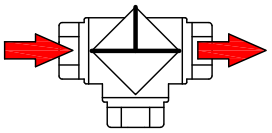

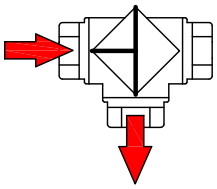

FILETTATE

ATTACCHI FEMMINA GAS ISO 228-1

	CODICI CORPO VALVOLA						
	63A TI	**60A TI**	**61A TI**	**62A TI**	**64A TI**	**65A TI**	**66A TI**
DN	**15**	**20**	**25**	**32**	**40**	**50**	**65**
ATTACCHI	**1/2"**	**3/4"**	**1"**	**1" 1/4**	**1" 1/2**	**2"**	**2" 1/2**
F	82	90	106	120	142	165	194
H1	51	54	63	67	73	80	91
H2	163	166	200	204	210	217	234
H3	183	186	290	294	300	307	324
A	8		10		12		
COPPIA	4 Nm		5 Nm	6 Nm	8 Nm	9 Nm	12 Nm
PN	40 bar						
FLANGIA	F03 □ 9		F05 □ 11				F05 □ 14
SERVOMOTORI	**M7 / R7 ...** 12 Nm		**M8 / R8** 20 Nm				**M9 / R9** 50 Nm

FLANGIA ATTACCO MOTORE ISO 5211

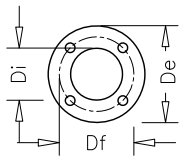

	F03	F05
Di	Ø25	Ø35
De	Ø50	Ø65
Df	Ø36	Ø50
Fori	Ø5.5	Ø6.5

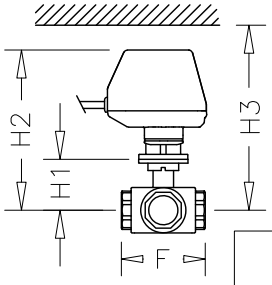

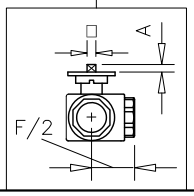

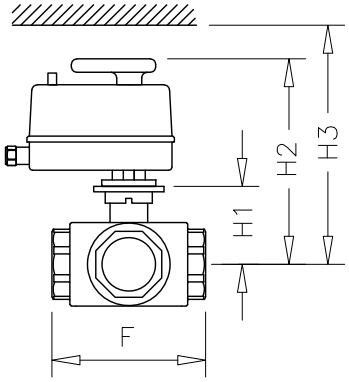

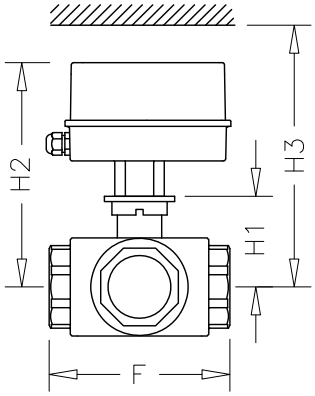

FLANGIATE

FLANGE LIBERE EN1092-1 PN16

	CODICI CORPO VALVOLA		
	643 FD	**653 FD**	**663 FD**
DN	**40**	**50**	**65**
F	187	215	241
G	116	108	121
H1	73	80	91
H2	210	217	234
H3	300	307	324
A	12		
D1	Ø150	Ø165	Ø185
D2	Ø110	Ø125	Ø145
COPPIA	8 Nm	9 Nm	12 Nm
PN	16 bar		
FLANGIA	F05 □ 11		F05 □ 14
SERVOMOTORI	**M8 / R8** 20 Nm		**M9 / R9**

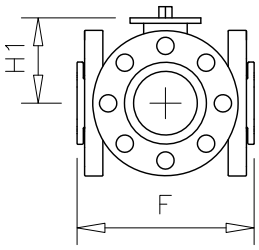

Le quote non indicate corrispondono a quelle delle versioni filettate

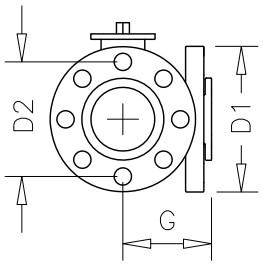

flange con n° 4 fori per M16

DIAGRAMMA PERDITE DI CARICO

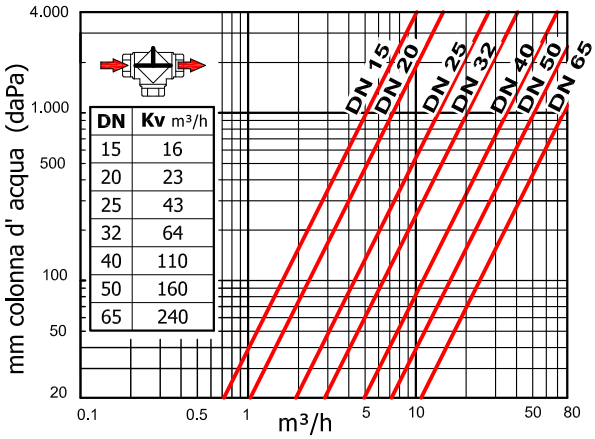

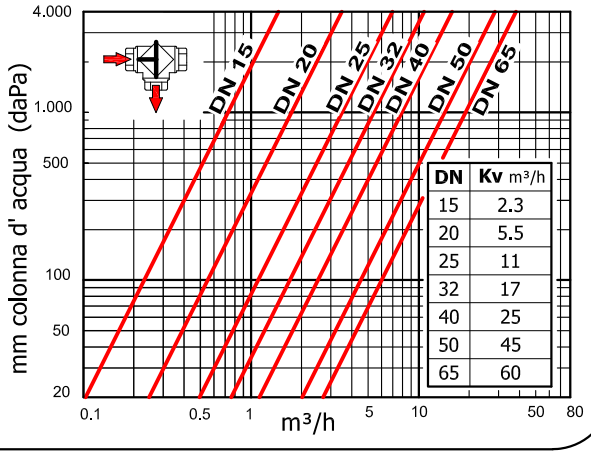

SERVOMOTORI

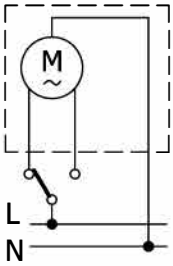

3 FILI

Ogni servomotore va collegato ad un solo comando

BIDIREZIONALI

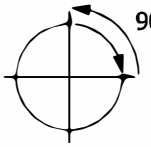

2 FILI

(relè interno)

E' possibile collegare più servomotori ad un solo comando

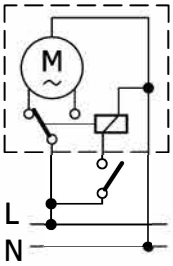

M7 / R7 / ...

	CODICI SERVOMOTORI							
	M7IB9	**P7IB9**	**R7IB9**	**T7IB9**	**M7IC9**	**P7IC9**	**R7IC9**	**T7IC9**
ALIMENTAZIONE	**230 Vac** +/- 10%				**24 Vac** +/- 10%			
COMANDO	**3 Fili**		**2 Fili**		**3 Fili**		**2 Fili**	
PROTEZIONE ELETTRICA	IP 54	IP 65	IP 54	IP 65	IP 54	IP 65	IP 54	IP 65

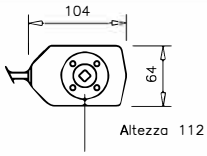

Flangia F03 □ 9

Tempo di manovra: 60" x 90° bidirezionale
Coppia di spunto: 12 Nm
Contatti ausiliari: n° 1, portata 6 (2) A - 250 Vac (chiuso con valvola aperta)
Temperatura di impiego: 0 ÷ + 65 °C
Assorbimento elettrico: 4 W solo durante la manovra
Flangia ISO 5211: F03 □ 9

Collegamento elettrico con cavo predisposto

Indicatore di posizione colorato

12 Nm

M8 / R8

	CODICI SERVOMOTORI							
	M8IB9	**M8IB9P**	**R8IB9**	**R8IB9P**	**M8IC9**	**M8IC9P**	**R8IC9**	**R8IC9P**
ALIMENTAZIONE	**230 Vac** +/- 10%				**24 Vac** +/- 10%			
COMANDO	**3 Fili**		**2 Fili**		**3 Fili**		**2 Fili**	
PROTEZIONE ELETTRICA	IP 42	IP 65	IP 42	IP 65	IP 42	IP 65	IP 42	IP 65

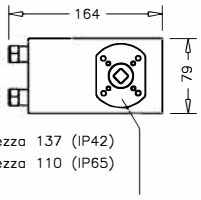

Flangia F03 - F05 □ 11

Tempo di manovra: 60" x 90° bidirezionale
Coppia di spunto: 20 Nm
Contatti ausiliari * n° 1, portata 16 (6) A - 250 Vac (chiuso con valvola aperta)
Temperatura di impiego: - 10 ÷ + 55 °C
Assorbimento elettrico: 4.5 W solo durante la manovra
Flangia ISO 5211: F03 - F05 □ 11

*** Con E al posto di B = 2 contatti ausiliari** esempio M8IE9	*** Con F al posto di C = 2 contatti ausiliari** esempio M8IF9

Indicatore di posizione e maniglia per comando manuale

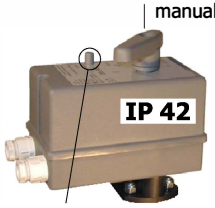

Pulsante disinnesto per comando manuale

20 Nm

M9 / R9

	CODICI SERVOMOTORI			
	M9IB9	**R9IB9**	**M9IC9**	**R9IC9**
ALIMENTAZIONE	**230 Vac** +/- 10%		**24 Vac** +/- 10%	
COMANDO	**3 Fili**	**2 Fili**	**3 Fili**	**2 Fili**
PROTEZIONE ELETTRICA	IP 65			

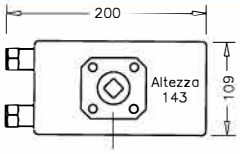

Flangia F05 □ 14

Tempo di manovra: 60" x 90° bidirezionale
Coppia di spunto: 50 Nm
Contatti ausiliari: n° 2, portata 16 (6) A - 250 Vac
Temperatura di impiego: - 10 + + 55 °C
Assorbimento elettrico: 10.5 W solo durante la manovra
Flangia ISO 5211: F05 □ 14

Indicatore di posizione

Collegamento a morsettiera

50 Nm

PROLUNGHE

SEMPLICE

DN	15	20	25
ATTACCHI	1/2"	3/4"	1"
F	56	68	78
P	-	-	-
H1	90	94	98
H2	202	206	210
H3	222	226	230

DN	15	20	25
ATTACCHI	1/2"	3/4"	1"
F	56	68	78
P	30	34	41
H1	90	94	98
H2	202	206	210
H3	222	226	230

DN	15	20
ATTACCHI	1/2"	3/4"
F	82	90
P	-	-
H1	93	96
H2	205	208
H3	225	228

H 42 mm
COD. **K3S7**

2 VIE

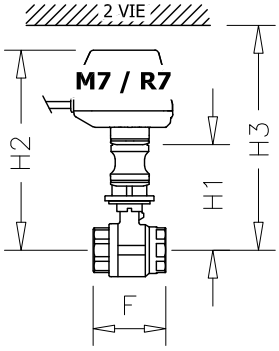

3 VIE COMPLANARI

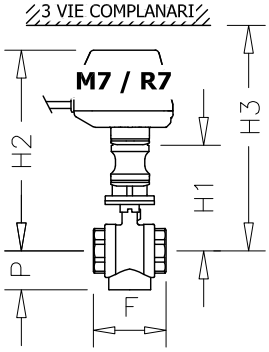

3 VIE FRONTALI

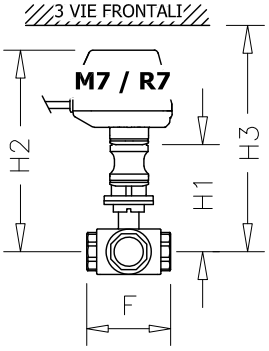

CON LEVA

DN	15	20	25
ATTACCHI	1/2"	3/4"	1"
F	56	68	78
P	-	-	-
H1	124	128	132
H2	236	240	244
H3	256	260	264

DN	15	20	25
ATTACCHI	1/2"	3/4"	1"
F	56	68	78
P	30	34	41
H1	124	128	132
H2	236	240	244
H3	256	260	264

DN	15	20
ATTACCHI	1/2"	3/4"
F	82	90
P	-	-
H1	127	130
H2	239	242
H3	259	262

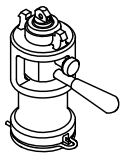

H 76 mm
COD. **K3M7**

2 VIE

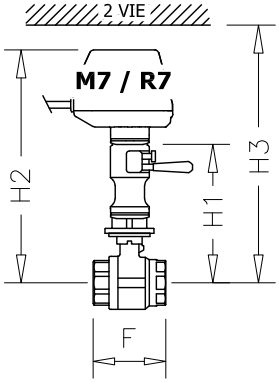

3 VIE COMPLANARI

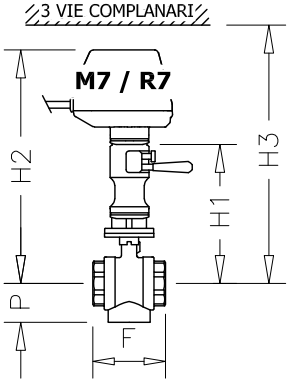

3 VIE FRONTALI

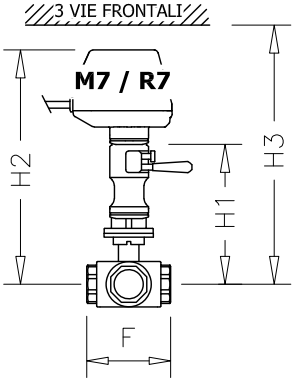

SEMPLICE

DN	32	40	50
ATTACCHI	1" 1/4	1" 1/2	2"
F	90	100	115
P	-	-	-
H1	138	143	149
H2	248	253	259
H3	338	343	349

DN	32	40	50
ATTACCHI	1" 1/4	1" 1/2	2"
F	90	100	115
P	47	53	62
H1	138	143	149
H2	248	253	259
H3	338	343	349

DN	25	32	40	50
ATTACCHI	1"	1" 1/4	1" 1/2	2"
F	106	120	142	165
P	-	-	-	-
H1	133	137	143	150
H2	243	247	253	260
H3	333	337	343	350

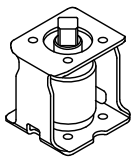

H 70 mm
COD. **K8I51**

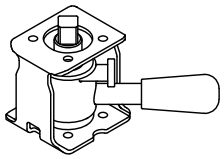

H 70 mm
COD. **DMI51**

INGOMBRI CON VALVOLE FILETTATE

2 VIE

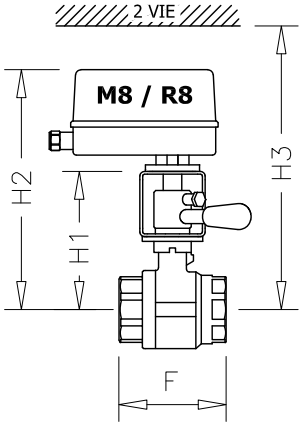

3 VIE COMPLANARI

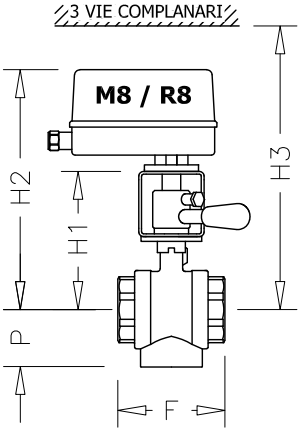

3 VIE FRONTALI

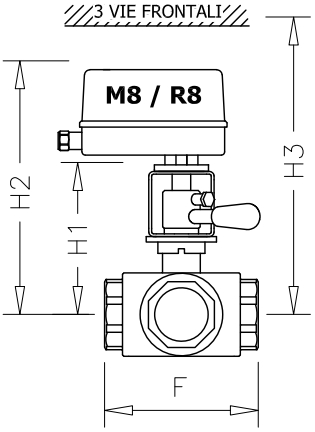

CON LEVA

INGOMBRI CON VALVOLE FLANGIATE

DN	40	50
F	146	167
H1	184	201
H2	294	311
H3	384	401

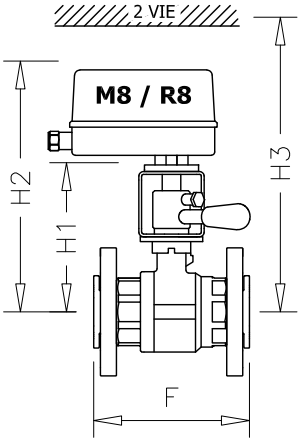

DN	40	50
F	187	215
H1	143	150
H2	253	260
H3	343	350

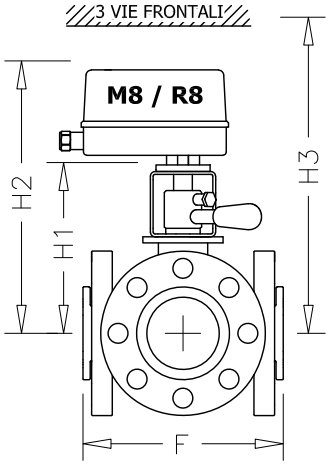

SEMPLICE

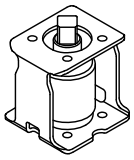

H 70 mm
COD. **K9I54**

DN	65	80	100
ATTACCHI	2" 1/2	3"	4"
F	141	159	195
H1	162	172	199
H2	305	315	342
H3	395	405	432

INGOMBRI CON VALVOLE FILETTATE

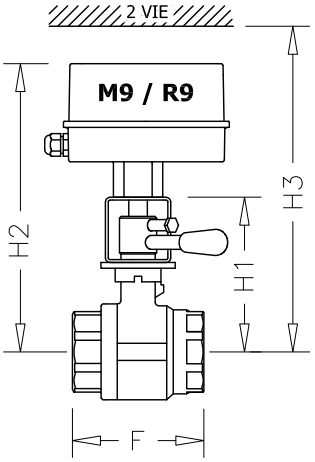

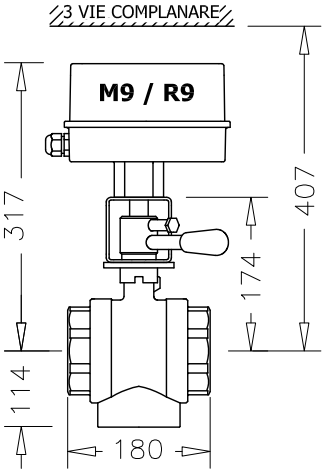

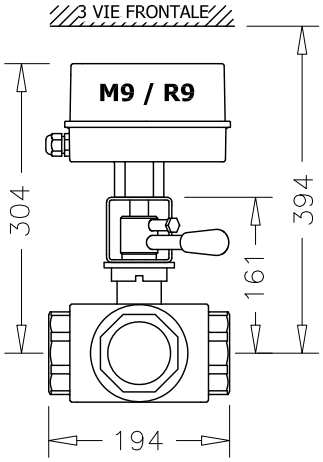

LA LEVA PER IL COMANDO MANUALE SERVE ANCHE DA INDICATORE DEL FLUSSO (esempio con valvola a 2 vie)

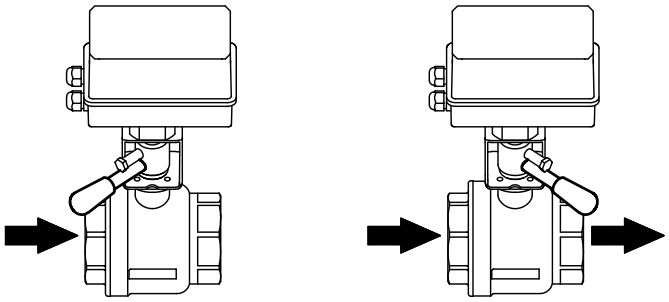

DN	65	80	100
F	190	214	254
H1	162	173	197
H2	305	316	340
H3	395	406	430

INGOMBRI CON VALVOLE FLANGIATE

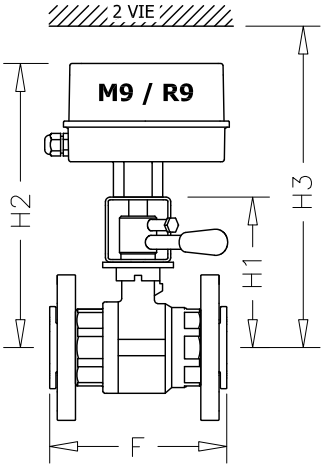

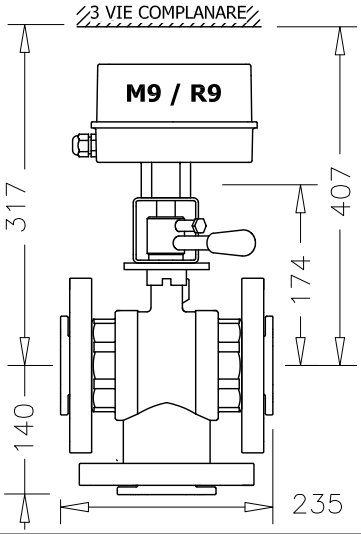

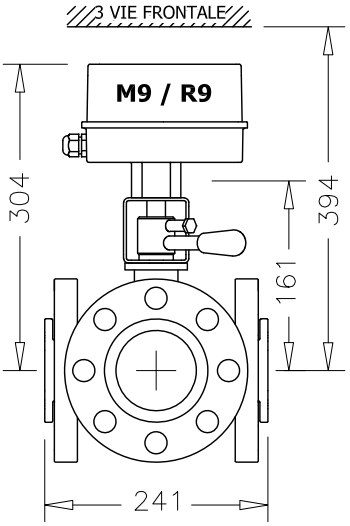

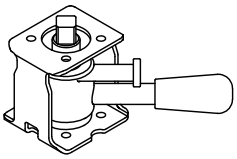

H 70 mm
COD. **DMI54**

CON LEVA

de pala
Italian OEM Technology

Via del Lavoro, 10
33080 ROVEREDO IN PIANO (PN) - ITALY
Tel. +39 0434 920466 +39 0434 923166 Fax +39 0434 591473
info@depala.it - www.depala.it